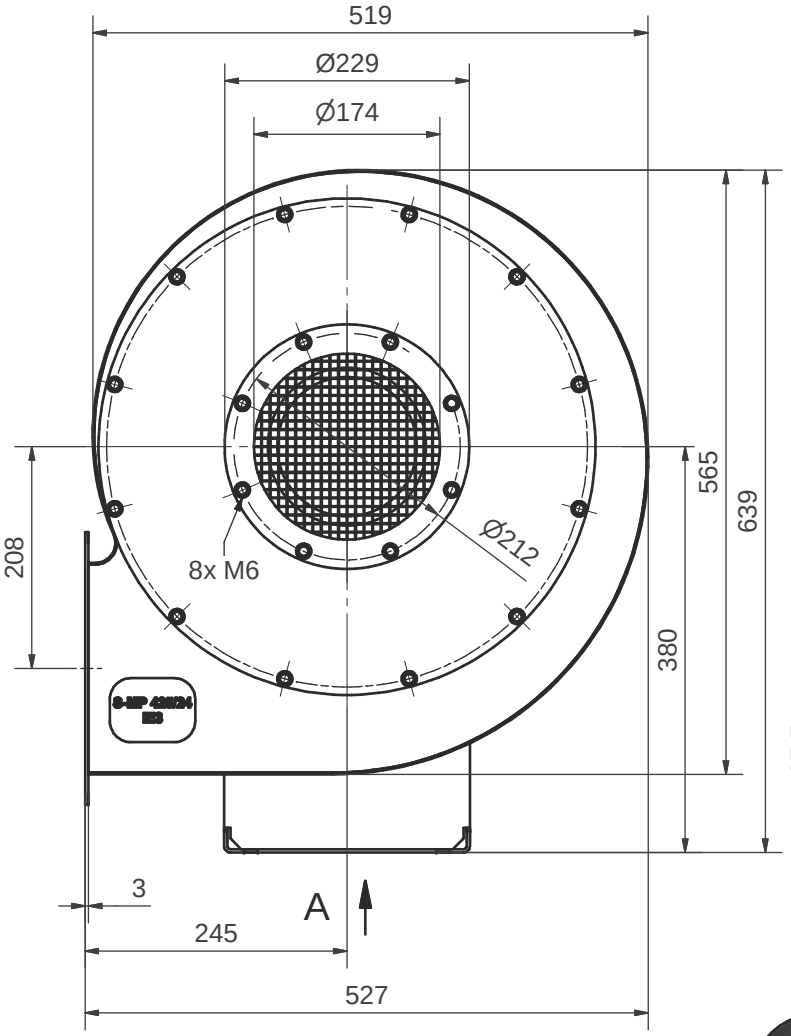

A (1 / 5)

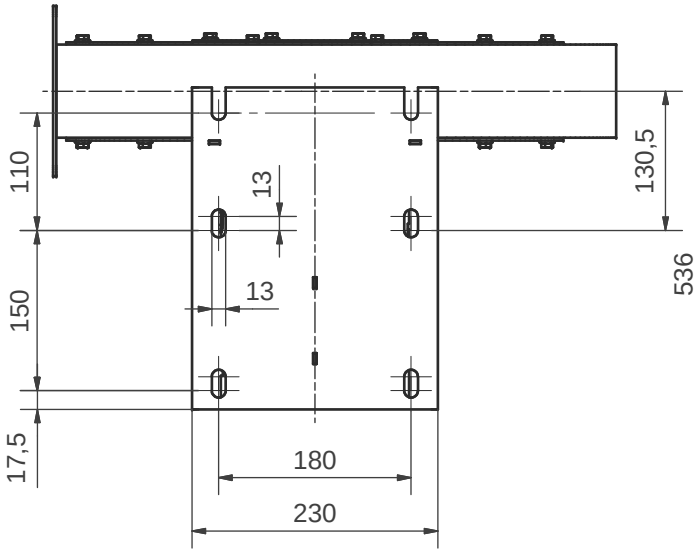

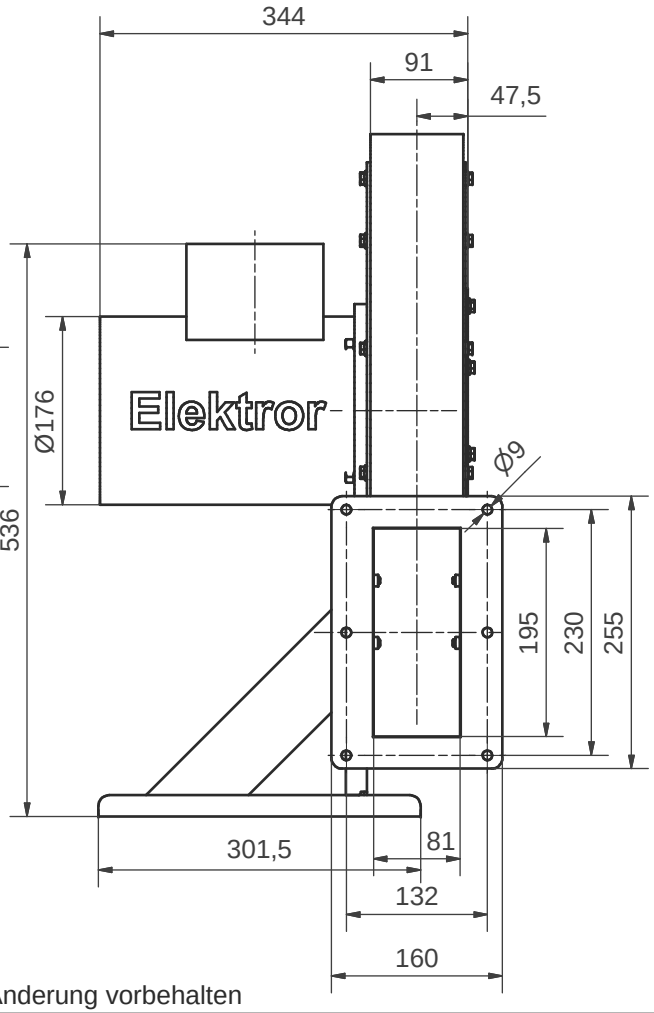

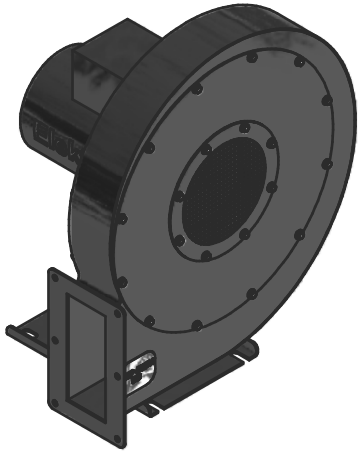

Maß in mm unverbindlich, Änderung vorbehalten

Ohne unsere Genehmigung darf diese Zeichnung nicht kopiert oder vervielfältigt, auch nicht dritten Personen, insbesondere Wettbewerbern mitgeteilt oder zugänglich gemacht werden. Widerrechtliche Benutzung durch den Empfänger oder Dritte hat zivil- und strafrechtliche Folgen.

Allgemeintoleranzen DIN ISO 2768-mk	Werkstückkanten DIN ISO 13715			
Gußtoleranzen DIN 1688:	Außenkanten		Innenkanten	
				Maßblatt
Werkstoff	Rohmaß	Gewicht	Modell-Nr. oder Artikel-Nr.	Bemerkung

ISO 8015: 2011	Maßstab 1:5		Datum	Name
		Bearb.	28.11.2016	JST
	A3	Gepr.	28.11.2016	JST

Elektror
airsystems gmbh

S-MP 425/24
Stellung Ar, BG 90S, IE3

01-TB-31416 | Index A

Ersatz für

Ersetzt durch

EDV Nr. 01-TB-31416

Plotdatum 28.11.16